Données techniques

Pellematic© Condens 22 - 32kW

FRANÇAIS
Version valable à partir de: 06/2025

Fabricant

ÖkoFEN Forschungs- &
EntwicklungsgesmbH
A-4133 Niederkappel, Gewerbepark 1
Tel.: +43 (0) 72 86 / 74 50
Fax.: +43 (0) 72 86 / 74 50 – 210
E-Mail: oekofen@pelletsheizung.at
www.oekofen.com

© by ÖkoFEN Forschungs- und EntwicklungsgesmbH
Sous réserve d'évolution technique des produits!

1 Caractéristiques techniques

Données selon le règlement européen sur l'écoconception des chaudières à combustible solide 2015/1187 et 2015/1189

Désignation de la gamme	Pellematic Condens			
Référence produit: Pellematic Condens 3.22 - 3.32	22	25	28	32
Coordonnées fabricant	ÖkoFEN Forschungs- und Entwicklungs GmbH, Gewerbepark 1, 4133 Niederkappel, Austria			
Classe de chaudière	5			
Mode chauffage	Automatique			
Condensation	oui			
Chaudière à combustible solide à cogénération	non			
Chaudière mixte ecs chauffage	non			
Classe d'efficacité énergétique	A++			
Indice d'efficacité énergétique (IEE)	132			
Facteur de performance saisonnier pour le chauffage de l'espace dans le fonctionnement en mode de condensation η_{son} (calcul sur pouvoir calorifique supérieur)	94			
Efficacité énergétique saisonnière pour le chauffage des locaux η_s (calcul sur pouvoir calorifique supérieur)	90			
Puissance calorifique utile à puissance nominale P_n [kW]	22,0	25,0	28,0	32,0
Puissance calorifique utile à 30% de la puissance calorifique nominale P_p [kW]	7,0	8,0		10,0
Rendement à puissance nominale η_n (calcul sur pouvoir calorifique supérieur) [%]	94,5		94,4	
Rendement à 30% de la puissance nominale η_p (calcul sur pouvoir calorifique supérieur) [%]	93,5			
Rendement de la chaudière en charge nominale [%]*	102,5	102,2	101,9	101,5

* Valeur de banc d'essai associée au pouvoir calorifique inférieur du combustible. Mesurée en fonctionnement continu optimal à puissance nominale selon les procédures de mesure de la norme EN303-5. Les valeurs effectives et les rendements saisonniers peuvent varier selon les conditions locales, les propriétés du combustible et les modes de fonctionnement de chaque installation. Les valeurs ne se réfèrent pas à une chaudière particulière, mais servent uniquement à des fins de comparaison entre les différents types de chaudières.

Combustible	granulés de bois conformes aux normes NF Bois Qualité Haute Performance ou EN ISO 17225–2, classe A1
Pouvoir calorifique [kWh/kg]	≥ 4,6
Densité en vrac [kg/m^3]	≥ 600
Teneur en eau [% poids]	≤ 10
Taux de cendres [% poids]	≤ 0,7
Longueur [mm]	≤ 40
Diamètre [mm]	6 ±1

Référence produit	Pellematic Condens			
	22	25	28	32
Émissions annuelles saisonnières liées au chauffage des locaux				
PM [mg/m^3]	< 40			
OGC [mg/m^3]	< 20			
CO [mg/m^3]	< 500			
NOx [mg/m^3]	< 200			

Consommation d'énergie auxiliaire				
Consommation d'énergie auxiliaire à puissance nominale $el_{max.}$ [kW]	0,104	0,107	0,111	0,115
Consommation d'énergie auxiliaire à 30% de la puissance nominale $el_{min.}$ [kW]	0,015	0,015	0,015	0,015
Consommation d'énergie auxiliaire en mode veille $_{SB}$ [kW]	0,007			

Côté eau	
Diamètre de raccordement chaudière (écrou libre) [Zoll]	3/4
Contenance en eau [l]	105
Diamètre de raccordement EF / ECS [Pouce]	6/4
Diamètre de raccordement EF / ECS [mm]	40
Pertes de charge côté eau à 10 K [mbar]	27,9
Pertes de charge côté eau à 20 K [mbar]	8
Température de la chaudière [°C]	28-90
Température min. de la chaudière [°C]	28
T min retour [°C]	5
Pression de service max. [Bar]	3
Pression d'essai [Bar]	4,6

Référence produit	Pellematic Condens			
	22	25	28	32
Côté fumées				
Pression disponible (calcul en surpression) [mBar]	0,05[1]			
Température du foyer [°C]	600 - 760			
Diamètre du conduit de fumées (sur la chaudière) [mm]	132 (intérieur)			
Température de fumées puissance nominale [°C]	40 - 80			
Température de fumées TF Puissance nominale hors condensation [°C]	60 - 90			
Température de fumées TF Charge partielle régime condensation [°C]	40 - 80			
Température de fumées TF Charge partielle hors condensation [°C]	60 - 90			
Débit massique des fumées puissance nominale régime condensation [kg/h]	39,9	45,4	51,2	58,7
Débit massique des fumées puissance nominale hors condensation [kg/h]	41,4	47,6	53,9	62,2
Débit massique des fumées charge partielle régime condensation [kg/h]	12,7	12,7	12,7	12,7
Débit massique des fumées charge partielle hors condensation [kg/h]	13,2	13,2	13,2	13,2
Débit volumique des fumées puissance nominale à TF régime condensation [m^3/h]	30,7	34,9	39,4	45,2
Débit volumique des fumées puissance nominale à TF hors condensation [m^3/h]	31,9	36,6	41,5	47,9
Débit volumique des fumées charge partielle à TF régime condensation [m^3/h]	9,8	9,8	9,8	9,8
Débit volumique des fumées Charge partielle pouvoir calorifique [m^3/h]	10,2	10,2	10,2	10,2
Diamètre du conduit de fumées (sur la chaudière) [mm]	132 (intérieur)			
Diamètre de cheminées	Selon calcul cheminée d'après la norme EN 13384-1 – au moins 130 mm			
Exécution du conduit de cheminée	adaptée aux chaudières à condensation, combustible solide – fonctionnement en condition humide – classe de pression N1 ou P1 (Selon calcul de fumisterie)			

[1]) Si le conduit de raccordement est adapté à un fonctionnement en surpression, les pertes de charges du conduit de raccordement peut être de 5 Pa au maximum.

Référence produit	Pellematic Condens			
	22	25	28	32
Calcul de tirage				
Puissance nominale [kW]	22	25	28	32
Puissance nominale de combustion [kW]	21,5	24,5	27,5	31,5
Concentration volumique de CO2 à puissance nominale [%]	16,17	16,26	16,36	16,47
Débit massique de fumée à P nominale pour calcul de fumisterie [kg/s]	0,0111	0,0126	0,0142	0,0163
Température de fumée à puissance nominale pour calcul de fumisterie [° C]	45	45	45	45
Tirage nécessaire (+) ou poussée disponible (-) à P nominale [Pa]	-5	-5	-5	-5
Puissance à charge partielle [kW]	6,6	7,5	8,4	9,6
Puissance de combustion à charge partielle [kW]	6,48	7,36	8,23	9,4
Concentration volumique de CO2 à charge partielle [%]	13,7	13,7	13,7	13,7
Débit massique de fumée à ch. partielle pour calcul de fumisterie [kg/s]	0,0035	0,0035	0,0035	0,0035
Température de fumée à charge partielle pour calcul de fumisterie [° C]	40	40	40	40
Tirage nécessaire (+) ou poussée disponible (-) à P minimale [Pa]	-8	-8	-8	-8

Poids	
Poids de la chaudière emballée sur palette avec cadre en bois [kg]	520
Poids chaudière avec habillage, trémie intermédiaire et brûleur [kg]	475
Poids chaudière sans habillage, trémie intermédiaire ni brûleur [kg]	295
Contenance du cendrier [kg]	16
Contenance en granulés trémie intermédiaire [kg]	51

Référence produit	Pellematic Condens			
	22	25	28	32
Installation électrique				
Valeur de raccordement	230 VAC, 50Hz, 16A			
Entraînement principal [W]	40			
Veille [W]	7			
Entraînement du système d'extraction [W]	250 / 370			
Ventilateur de fumées [W]	9 - 120W			
Allumage électrique – [W]	250			
Moteur de ramonage [W]	40			
Degré de protection	IP20			

D'autres données techniques et résultats d'essais sont disponibles sur demande auprès de votre distributeur ÖkoFEN.

2 Dimensions

Avant de rentrer la chaudière, vérifiez les dimensions de toutes les ouvertures de portes pour savoir si vous pouvez rentrer ou installer la chaudière correctement.

Largeurs minimales de porte - cote minimale

Largeur de porte >= 100 cm	Largeur de porte > 78 cm	Largeur de porte > 60 cm
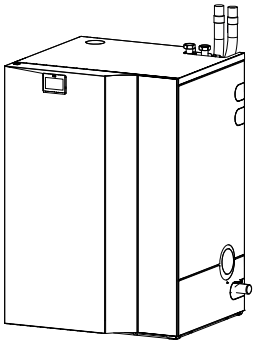	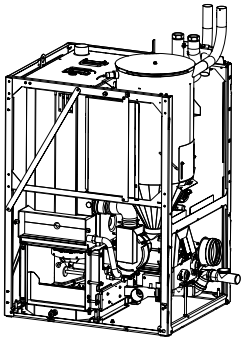	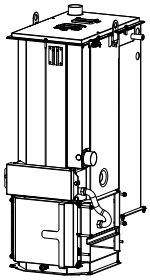
Aucun démontage des composants requis	*Démonter l'habillage*	*“Démonter tout”*

Dimensions de la chaudière

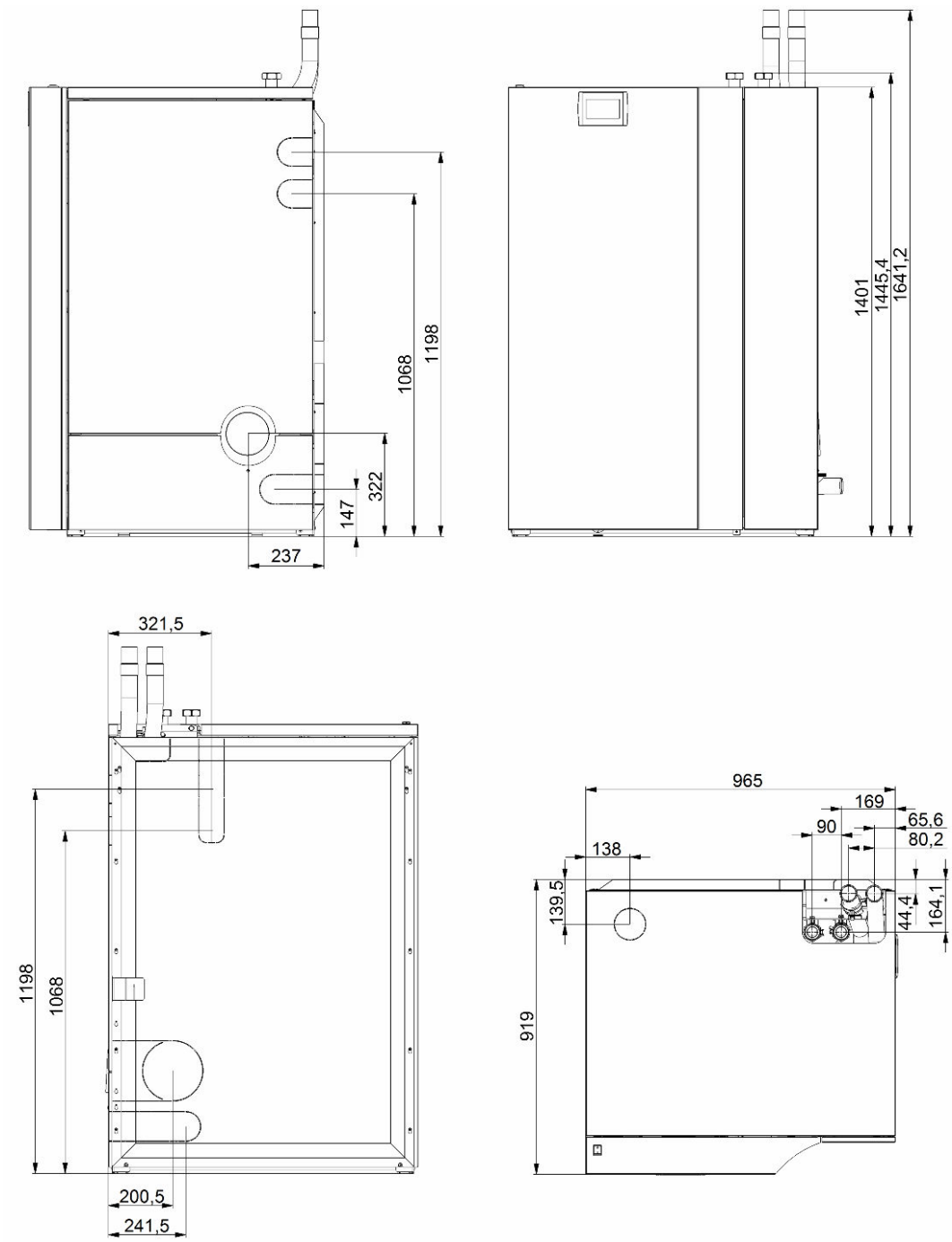

Poids de la chaudière

Taille de chaudière	Pellematic Condens
Poids de la chaudière emballée sur palette avec cadre en bois – kg	520
Poids de chaudière avec habillage, trémie intermédiaire et brûleur – kg	475
Poids de chaudière sans habillage, trémie intermédiaire ni brûleur – kg	295

Distances minimales nécessaires

Pour permettre une utilisation et un entretien conforme et économique du système de chauffage, vous devez lors de l'installation de la chaudière respecter les distances minimales mentionnées par rapport aux composants environnants. Lors de l'installation, veillez en plus à respecter les distances minimales au conduit de fumées en vigueur selon le pays.

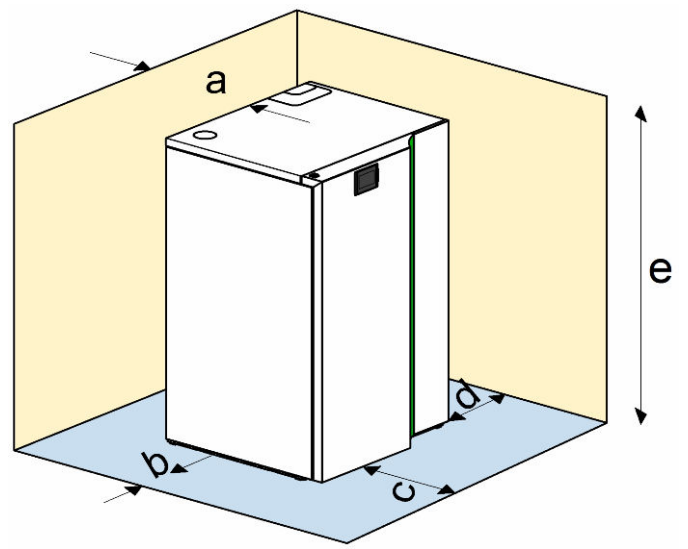

	Standard	Minimal
	Ne pas respecter les distances standard signifie des travaux d'entretien et de nettoyage plus longs.	Les distances minimales doivent être strictement respectées. La porte ouvre à 45°maximum dans ce cas.
a	150 mm	0 mm
b	50 mm	40 mm
c	750 mm	750 mm
d	750 mm	550 mm
e	2000 mm	1800 mm

Les valeurs de distance données ne doivent être entravées par aucun tuyau ou autre élément extérieur.

AVERTISSEMENT

En raison d'une température plus faible en surface de la chaudière, les écarts minimum indiqués peuvent être observés.

► Respectez les directives légales locales en vigueur !

ÖKOFEN