Planungsmappe

für das Fachhandwerk

Gewebetanks
Flexilo und Flexilo Compact

DEUTSCH - ORIGINALANLEITUNG

17305

Titel:	Planungsmappe
Artikelnummer:	17305
Version gültig ab:	06/2025

Hersteller

ÖkoFEN Forschungs- &
EntwicklungsgesmbH
A-4133 Niederkappel, Gewerbepark 1
Tel.: +43 (0) 72 86 / 74 50
Fax.: +43 (0) 72 86 / 74 50 – 210
E-Mail: oekofen@pelletsheizung.at
www.oekofen.com

© by ÖkoFEN Forschungs- und EntwicklungsgesmbH
Technische Änderung vorbehalten

Inhaltsverzeichnis

1 Produktbeschreibung **4**
2 Lagerlösungen im Vergleich **5**
3 Voraussetzungen für Flexilo Gewebetanks **6**
3.1 Raumgröße 6
3.1.1 Flexilo Compact 6
3.1.2 Flexilo Gewebetank 12
3.2 Raumbeschaffenheit 12
3.3 Raum Be- und Entlüftung 13
3.4 Brandschutz 16
4 Übersicht der Varianten **17**
4.1 Flexilo 18
4.2 Flexilo Compact 18
4.3 Flexilo Outdoor Außentank 19
4.3.1 Allgemein 21
5 Pellets Saugsystem **26**
5.1 Montage des Vakuumsystems 26
5.2 Montage des Befüllsystems 28
6 Auszug-Richtlinien und Normen **33**
7 FAQ **34**

1 Produktbeschreibung

Nicht jeder kann für die richtige Lagerung von Pellets auf einen speziell dafür gestalteten Kellerraum zurückgreifen.
Deshalb gibt es von ÖkoFEN auch eine Reihe fix und fertiger, verschieden großer Gewebetanks, in denen sich die Holzpresslinge platzsparend lagern lassen.
Insgesamt stehen 40 Größen von 450 kg bis 12 Tonnen Kapazität zur Wahl. Darunter auch der Flexilo Compact, dessen Fassungsvolumen bei gleicher Stellfläche 60% über dem Standardmodell liegt.

Die Flexilo Gewebetanks überzeugen durch folgende Eigenschaften:

- Einfach und schnell montiert
- Kostengünstig in der Anschaffung
- Flexibel einsetzbar durch verschiedenste Grundrisse
- 100 % staubdicht und antistatisch durch Spezialgewebe mit integrierten Metallfäden
- Auch in feuchten Räumen einsetzbar
- Außenaufstellung möglich

Der Flexilo Compact ist nur in Kombination mit einem Vakuumsaugsystem einsetzbar.

2 Lagerlösungen im Vergleich

Mit den ÖkoFEN Komfort-Lagersystemen verfolgen wir ein Ziel: langfristig zufriedene Kunden, die ihre Pelletsheizung weiterempfehlen.

Komfortlagersysteme zeichnen sich dadurch aus, dass sie weitgehend wartungsfrei und im Stande sind einen guten Jahresvorrat an Pellets aufzunehmen.

Welche Variante in Frage kommt hängt von den individuellen Gegebenheiten des Hauses ab.

	Gewebetank	Lagerraum mit Entnahmeschnecke und Schrägboden	Lagerraum mit Punktabsaugung
Wartungsfreie Lösung (muss nicht vom Kunden gereinigt werden)	JA	JA	NEIN*
Pellets tanken, wann man will (keine vollständige Entleerung notwendig)	JA	JA	NEIN*
Kein Schrägboden notwendig – daher keine zusätzlichen Kosten	JA	NEIN	NEIN
In feuchten Räumen einsetzbar	JA	NEIN	NEIN
Vollständige Entleerung	JA	JA	NEIN***
Montage durch Installateur – alles aus einer Hand	JA	Teilweise***	Teilweise***
Beweglicher Tankboden – kein ungenutzes Lagervolumen unterhalb des Schrägbodens	JA	NEIN	NEIN
Einfache Betankung kein Absaugen der Einblasluft beim Betanken	JA	NEIN	NEIN
Lagerung im Heizraum möglich — keine Mauer zwischen Lagerung und Kessel **	JA	NEIN	NEIN
vollautomatischer Betrieb (kein manuelles Umschalten notwendig)	JA	JA	je nach Ausführung
* Eine Reinigung bzw. vollständige Entleerung des Lagerraumes alle 2 Jahre wird von den meisten Kesselherstellern und Pellestslieferanten empfohlen bzw. verlangt.			
** Beachten Sie die länderspezifischen Brandschutz-Anforderungeng			
*** Die Herstellung des Schrägbodens wird in vielen Fällen nicht vom Installateur angeboten – zusätzliche Kosten für Handwerker (Zimmerer oder Tischler)			

3 Voraussetzungen für Flexilo Gewebetanks

Zur Aufstellung eines Flexilo Gewebetanks müssen Sie nachfolgende Bedingungen beachten.

3.1 Raumgröße

Die erforderliche Raumgröße ist je nach Typ und Größe des Flexilo Gewebetanks unterschiedlich. Addieren Sie die folgenden Einbaumaße zu dem Gewebetank Typ und berechnen so das Mindestausmaß Ihres Aufstellungsraums.

Prüfen Sie vor der Aufstellung noch einmal die tatsächlichen Raummaße (insbesondere nach Verputzarbeiten!)

3.1.1 Flexilo Compact

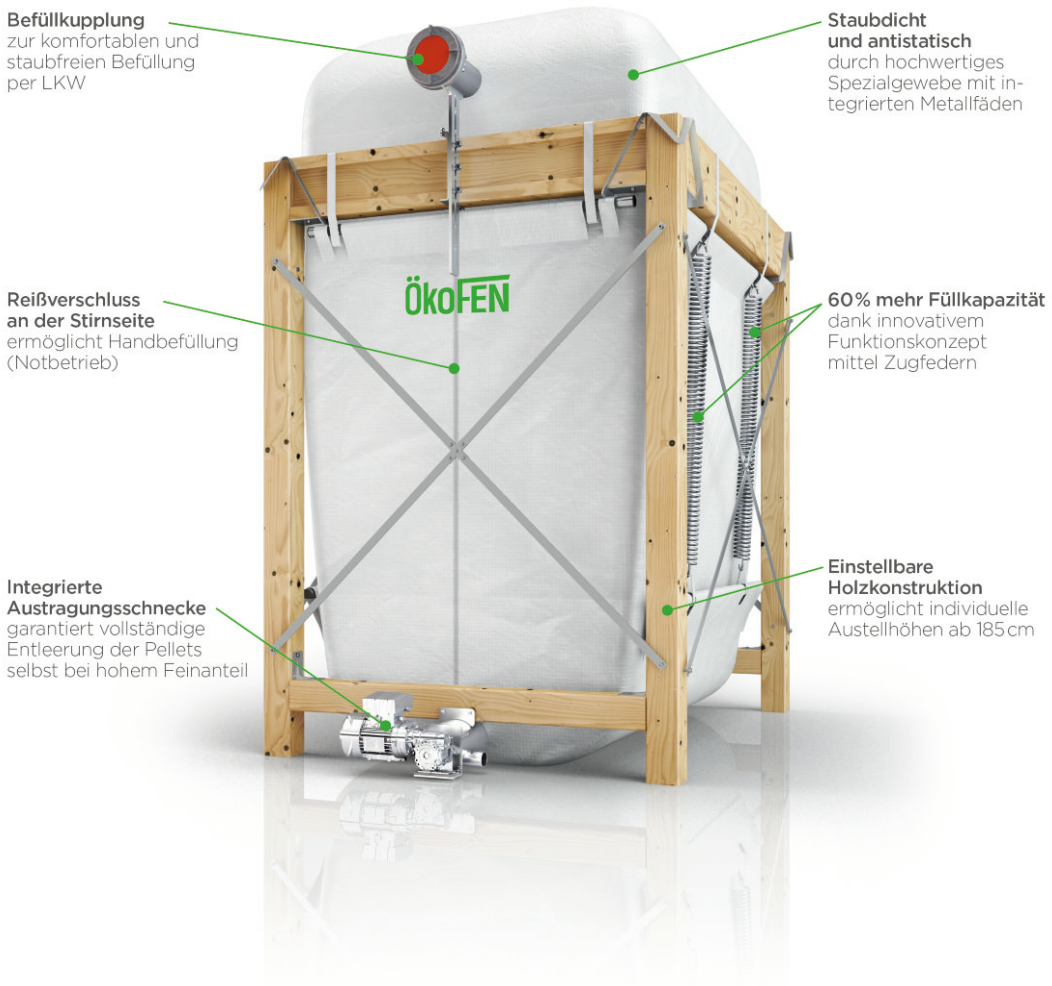

Flexilo Compact Gewebetank

Art.Nr.	Beschreibung / Größe	Lagerkapazität bei Raumhöhe von			
		185 cm	200 cm	220 cm	240 cm
KGT1814EU	Flexilo Compact Gewebetank 184x144 cm	1,3-1,6 t	1,6-2,0 t	2,1-2,6 t	2,7-3,3 t
KGT1818EU	Flexilo Compact Gewebetank 184x184 cm	1,7-2,0 t	2,0-2,5 t	2,6-3,3 t	3,4-4,0 t
KGT2314EU	Flexilo Compact Gewebetank 230x144 cm	1,8-2,2 t	2,1-2,5 t	2,7-3,3 t	3,7-4,2 t
KGT2318EU	Flexilo Compact Gewebetank 230x184 cm	2,4-2,8 t	2,8-3,2 t	3,7-4,3 t	4,8-5,4 t
KGT2320EU	Flexilo Compact Gewebetank 230x204 cm	2,8-3,2 t	3,1-3,5 t	4,2-4,8 t	5,4-6,0 t
KGT2614EU	Flexilo Compact Gewebetank 258x144 cm	2,0-2,5 t	2,4-3,0 t	3,2-3,8 t	4,0-4,7 t
KGT2618EU	Flexilo Compact Gewebetank 258x184 cm	2,4-3,0 t	3,2-4,0 t	4,2-4,8 t	5,0-6,2 t
KGT2620EU	Flexilo Compact Gewebetank 258x204 cm	3,3-4,1 t	3,7-4,7 t	4,8-5,4 t	5,5-7,0 t
KGT2626EU	Flexilo Compact Gewebetank 258x258 cm	4,0-5,1 t	4,9-6,1 t	6,2-7,1 t	7,2-8,5 t
KGT3614EU	Flexilo Compact Gewebetank 358x144 cm	3,1-3,5 t	3,7-4,1 t	4,8-5,4 t	5,9-6,5 t
KGT3626EU	Flexilo Compact Gewebetank 358x258 cm	5,4-6,6 t	7,4-8,6 t	9,4-10,6 t	11,4-12,5 t

Bei einer Raumhöhe von weniger als 200 cm erfolgt keine vollständige Entleerung. Ca. 15-30% der Befüllmenge wird nicht automatisch entleert. Je geringer die Raumhöhe, desto höher ist die im Tank verbleibende Restmenge. Dies muss bei der Auswahl der Tankgröße berücksichtigt werden.

Die Befüllmenge ist abhängig vom Schüttgewicht der Pellets (kg/m^3) sowie der Raumhöhe und kann bis zu 20% differieren.

Pelletsbedarf in kg - Faustregel:

Gebäudeheizlast in kW x 400
Ölverbrauch in Liter x 2
Gasverbrauch in m^3 x 2
Gasverbrauch in kWh / 4,9

Beispiel

Gebäudeheizlast 14 kW: 14 x 400 = 5.600 kg ≙ 5,6 t
Ölverbrauch: 3.000 Liter: 3.000 x 2 = 6.000 kg ≙ 6,0 t
Gasverbrauch: 3.000 m^3 x 2 = 6.000 kg ≙ 6,0 t
Gasverbrauch: 30.000 kWh / 4,9 = 6.122 kg ≙ 6,1 t

Raumgröße - Befülleinheit & Austragungsmot. auf gleicher Seite

Artikelnummer	Beschreibung / Größe	Mindestlänge	Mindestbreite
		Angaben in cm	
KGT1814EU	Flexilo Compact Gewebetank 184x144 cm	236	151
KGT1818EU	Flexilo Compact Gewebetank 184x184 cm	236	191
KGT2314EU	Flexilo Compact Gewebetank 230x144 cm	282	151
KGT2318EU	Flexilo Compact Gewebetank 230x184 cm	282	191
KGT2320EU	Flexilo Compact Gewebetank 230x204 cm	282	211
KGT2614EU	Flexilo Compact Gewebetank 258x144 cm	310	151
KGT2618EU	Flexilo Compact Gewebetank 258x184 cm	310	191
KGT2620EU	Flexilo Compact Gewebetank 258x204 cm	310	211
KGT2626EU	Flexilo Compact Gewebetank 258x258 cm	310	265
KGT3614EU	Flexilo Compact Gewebetank 358x144 cm	410	151
KGT3626EU	Flexilo Compact Gewebetank 358x258 cm	410	265

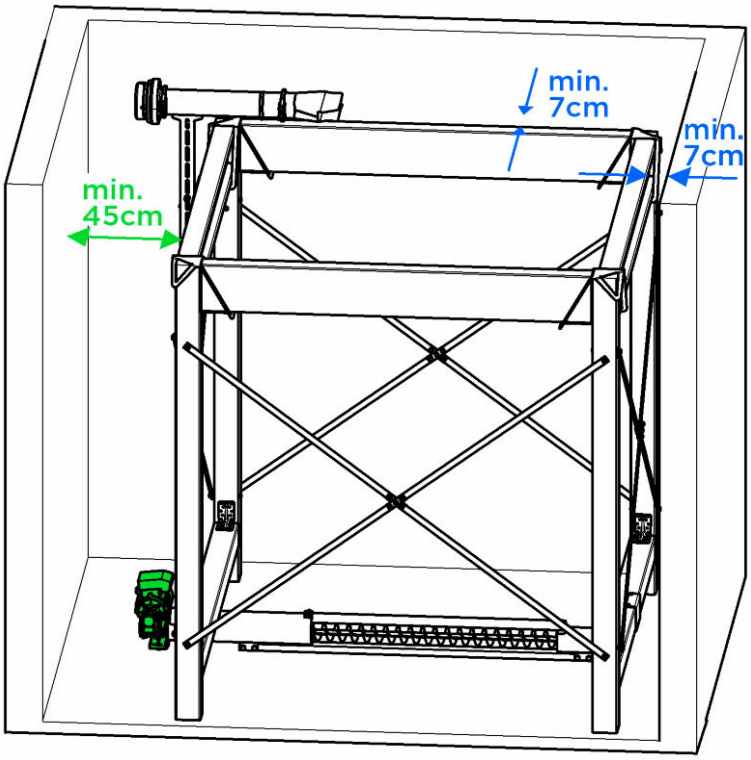

Höhe:	*Mindestraumhöhe = 185cm* *Raumhöhe für die Maximalbefüllmenge = 240cm*

Raumgröße - Befülleinheit gegenüber Austragungsmotor

Artikelnummer	Beschreibung / Größe	Mindestlänge	Mindestbreite
		Angaben in cm	
KGT1814EU	Flexilo Compact Gewebetank 184x144 cm	274	151
KGT1818EU	Flexilo Compact Gewebetank 184x184 cm	274	191
KGT2314EU	Flexilo Compact Gewebetank 230x144 cm	320	151
KGT2318EU	Flexilo Compact Gewebetank 230x184 cm	320	191
KGT2320EU	Flexilo Compact Gewebetank 230x204 cm	320	211
KGT2614EU	Flexilo Compact Gewebetank 258x144 cm	348	151
KGT2618EU	Flexilo Compact Gewebetank 258x184 cm	348	191
KGT2620EU	Flexilo Compact Gewebetank 258x204 cm	348	211
KGT2626EU	Flexilo Compact Gewebetank 258x258 cm	348	265
KGT3614EU	Flexilo Compact Gewebetank 358x144 cm	448	151
KGT3626EU	Flexilo Compact Gewebetank 358x258 cm	448	265

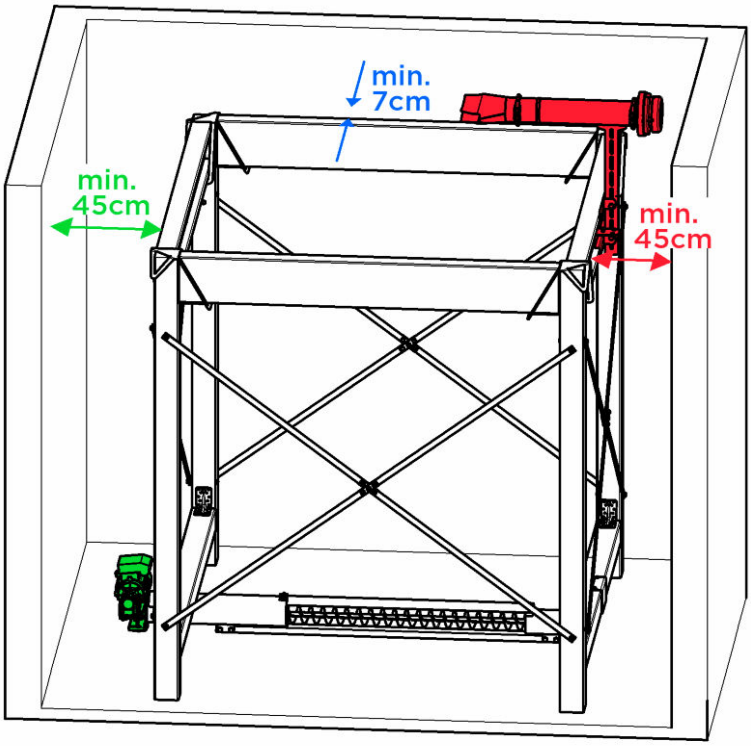

Höhe:	*Mindestraumhöhe = 185cm* *Raumhöhe für die Maximalbefüllmenge = 240cm*

Der Gewebetank mit Zugfedern Flexilo Compact ermöglicht die maximale Raumnutzung. Der Tank besteht aus hochwertigem Polyestergewebe, ist staubdicht, aber luftdurchlässig, dauerhaft antistatisch und einfach in der Montage. Das Gewebe liegt auf dem Boden auf. Eine Austragungsschnecke dient als Entnahmeeinheit. Die seitliche Aufhängung an Federn ermöglicht die Entleerung zur Gänze. ÖkoFEN Gewebetanks sind nur in Verbindung mit einer Kesselanlage erhältlich.

Unser Montagevideo Flexilo Compact können Sie sich bei *YouTube* ansehen.

Aufstellungsvarianten - Raumhöhe

Variante 1	Variante 2	Variante 2 und Steher bis 15cm kürzen!
Raumhöhe 240 – 215cm	Raumhöhe 215 – 200cm	Raumhöhe 200 – 185cm
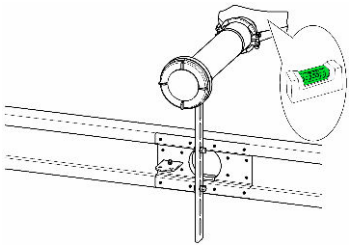	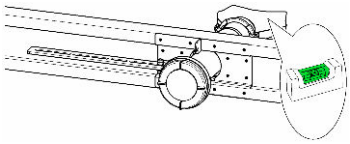	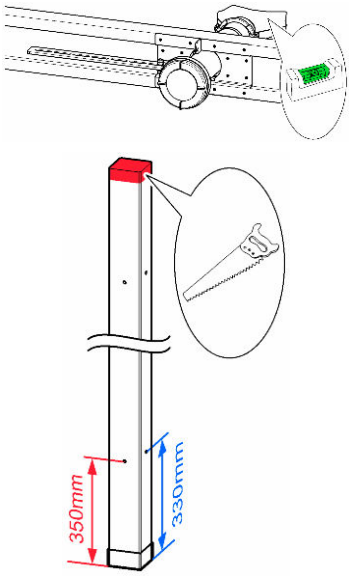

Bei Raumhöhe von weniger als 200cm erfolgt keine vollständige Entleerung. Ca. 15–30% der Befüllmenge wird nicht automatisch entleert. Je geringer die Raumhöhe, desto höher ist die im Tank verbleibende Restmenge. Das muss bei der Auswahl der Tankgröße berücksichtigt werden.

3.1.1.1 Detailzeichnung

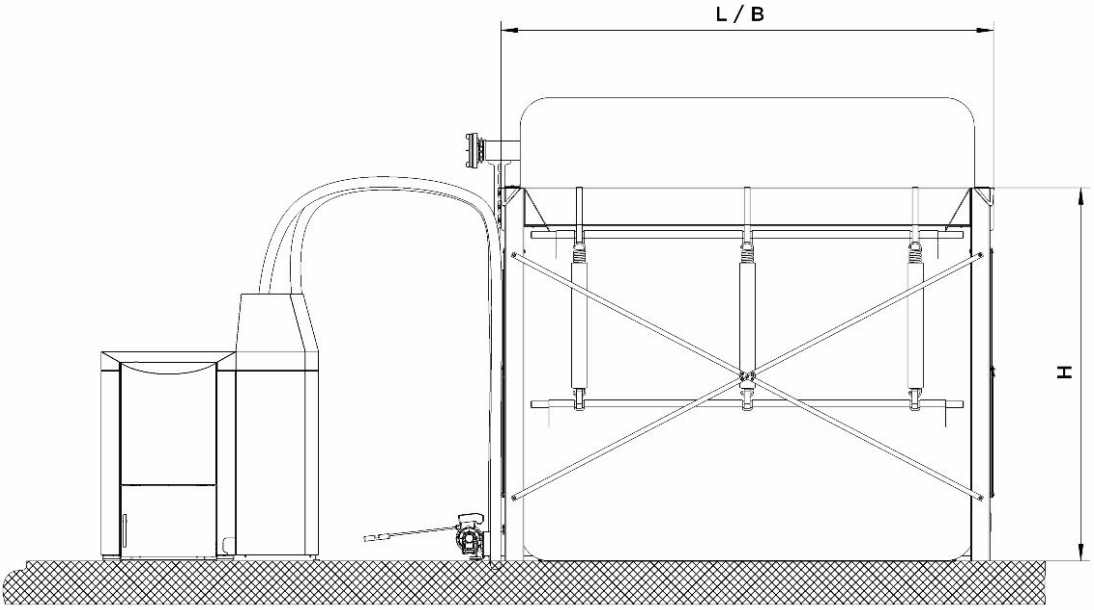

Grundplatten für Fundamentauslegung

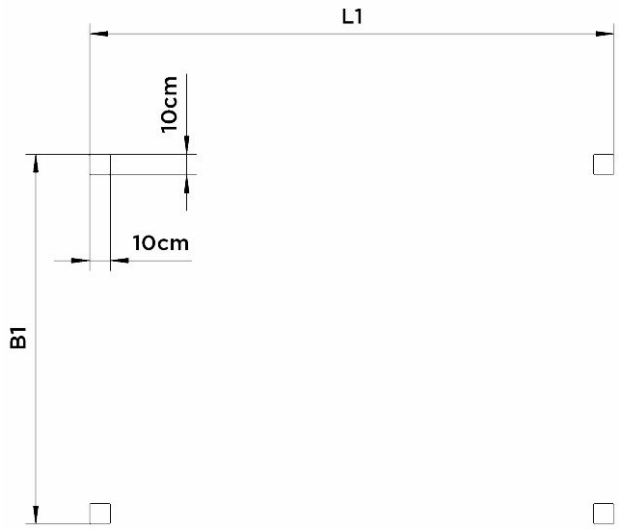

[mm]	L	B	L1	B1	H
KGT1814EU	1840	1440	1800	1400	1970
KGT1818EU	1840	1840	1800	1800	1970
KGT2314EU	2300	1440	2260	1400	1970
KGT2318EU	2300	1840	2260	1800	1970
KGT2320EU	2300	2040	2260	2000	1970
KGT2614EU	2580	1440	2540	1400	1970
KGT2618EU	2580	1840	2540	1800	1970
KGT2620EU	2580	2040	2540	2000	1970
KGT2626EU	2580	2580	2540	2540	1970
KGT3614EU	3580	1440	3540	1400	1970
KGT3626EU	3580	2580	3540	2540	1970

3.1.2 Flexilo Gewebetank

Flexilo Standard Gewebetank

Art.Nr.	Beschreibung / Größe	Lagerkapazität bei Raumhöhe von	
		215 cm	240 cm
S160EU	Flexilo Standard Gewebetank 170x170 cm	2,6 t	3,0 t

Raumgröße	
Befülleinheit und Austragungsmotor auf gleicher Seite	
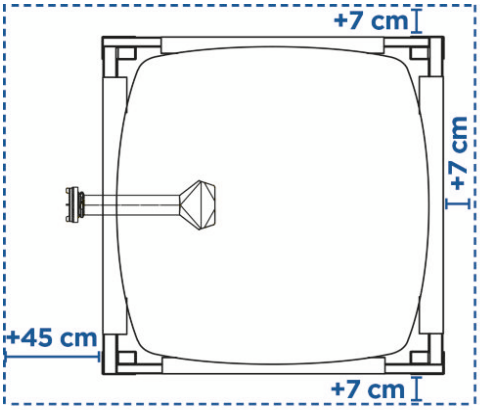	
Höhe:	Mindestraumhöhe = 215 cm Raumhöhe für die Maximalbefüllmenge = 240 cm

3.2 Raumbeschaffenheit

- Der Aufstellungsraum muss einen waagrechten Boden aufweisen. Minimale Niveauunterschiede können Sie mit Unterlagsmaterial (Holz- oder Metallplatten) ausgleichen.
- Die Tragfähigkeit des Bodens muss einer Punktlast von 2000 kg entsprechen.
- Feuchte Wände sind für die Aufstellung eines Gewebetanks unbedenklich. Es darf jedoch das Gewebe die Wände nicht berühren – Mindestabstand beachten.
- Der Aufstellungsraum muss den Gewebetank vor direkter Sonneneinstrahlung schützen.
- Der Aufstellungsraum darf keine scharfkantigen Gegenstände oder Raumeinbauten aufweisen, die das Gewebe des Gewebetanks beschädigen könnten.

ACHTUNG

Über dem Gewebe eines Gewebetanks dürfen keine Hindernisse wie Leitungen, Kabel oder andere Installationen verlaufen. Diese könnten das Gewebe beschädigen, die Funktion des Tanks beeinträchtigen oder Wartungsarbeiten erschweren. Bitte stellen Sie sicher, dass der Bereich über dem Tank frei bleibt.

Flexilo COMPACT	Flexilo Standard

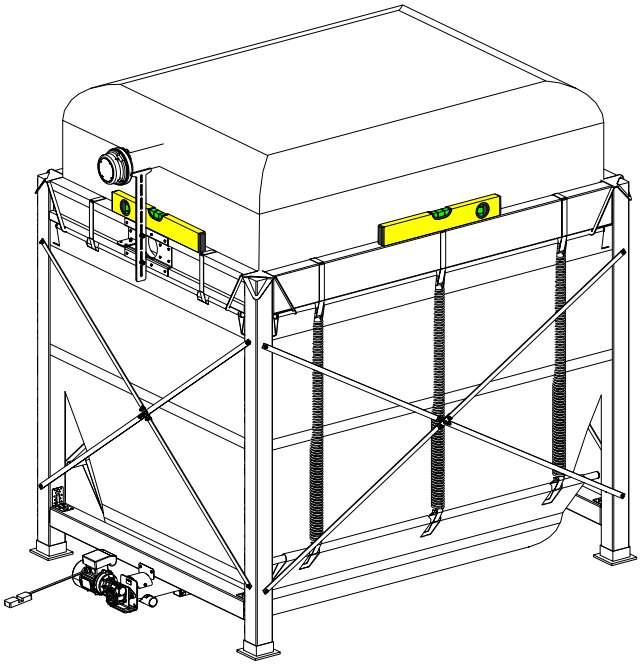

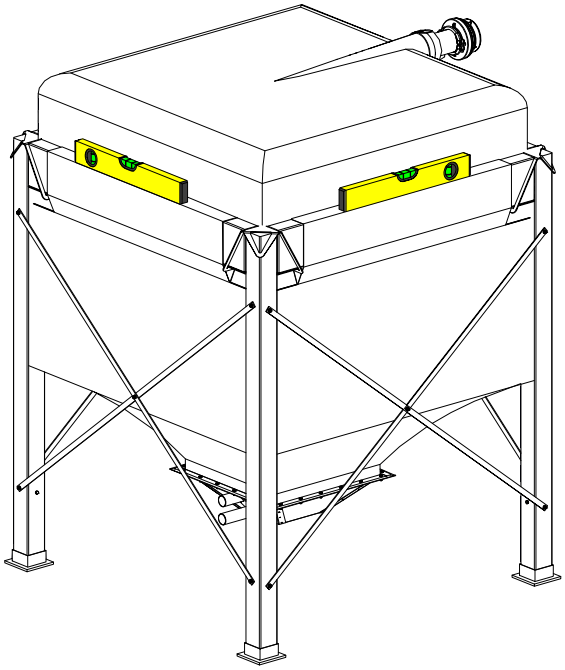

3.3 Raum Be- und Entlüftung

Grundsätzlich muss der Raum in dem ein Gewebetank aufgestellt wird (= Aufstellungsraum) über eine Lüftungsöffnung ins Freie von mind. 170 cm² verfügen. Die beim Befüllen eingeblasene Luft muss problemlos ins Freie entweichen können, damit im Aufstellungsraum kein Überdruck entsteht.

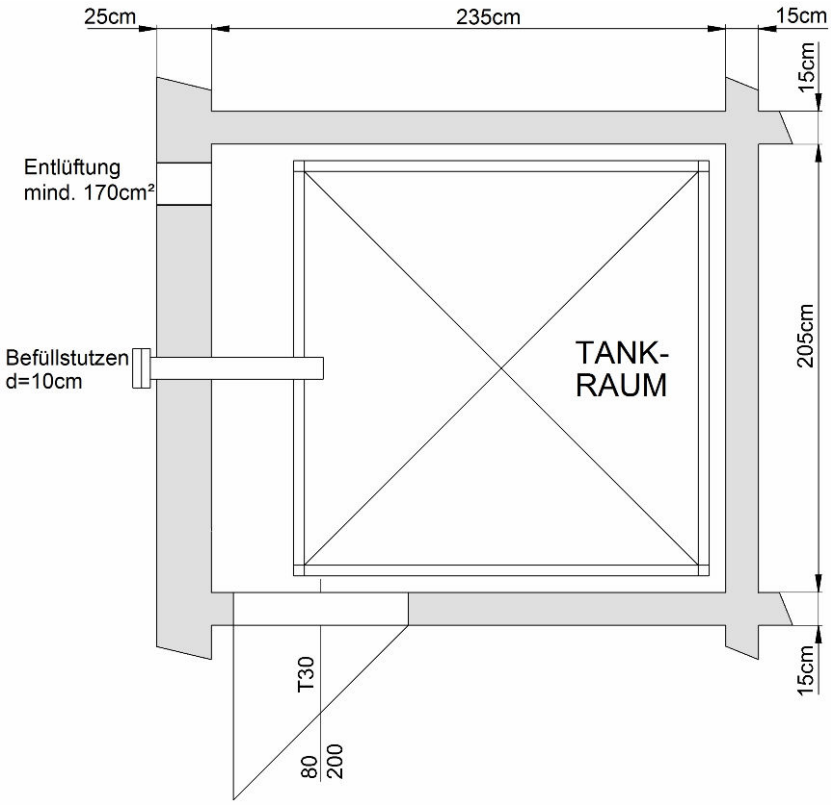

ANBRINGUNG DER BEFÜLLKUPPLUNG – BEISPIELE:

Befüllkupplung im Nebenraum:

Es dürfen nur geschlossene Befüllkupplungen OHNE Belüftungsöffnung verwendet werden. Der Aufstellungsraum muss über eine gesonderte Lüftungsöffnung ins Freie verfügen.

ACHTUNG:
Aus brandschutztechnischen Gründen müssen gegebenenfalls geprüfte Brandschutzstopfen mit Alu-Blinddeckel verwendet werden (Beachten Sie die länderspezifischen Vorschriften).

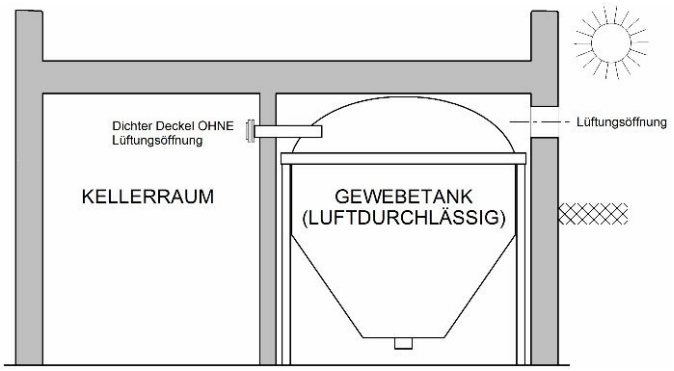

Befüllkupplung im Heizraum:

Die Anbringung von Deckeln mit Belüftungsfunktion ist verboten.

ACHTUNG:
Aus brandschutztechnischen Gründen müssen gegebenenfalls geprüfte Brandschutzstopfen mit Alu- Blinddeckel verwendet werden. In solchen Fällen sind Verschlussdeckel aus Kunststoff nicht zulässig. Eine gesonderte Lüftungsöffnung ins Freie ist erforderlich.

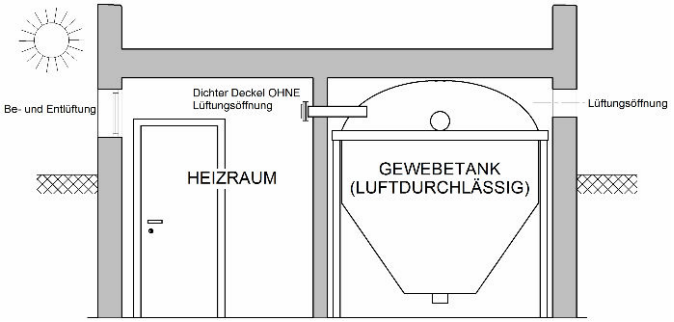

Befüllkupplung im Freien - Gewebetank im Tankraum:

Der Tankraum muss über eine gesonderte Lüftungsöffnung verfügen.

Auch wenn die Befüllkupplung im Freien angeordnet ist, muss eine zusätzliche Lüftungsöffnung vorhanden sein, damit kein Überdruck im Tankraum entsteht.

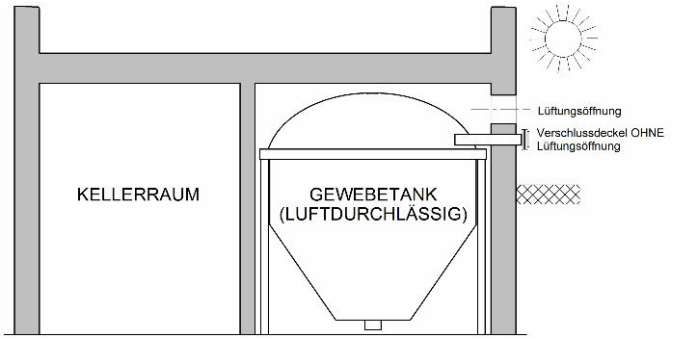

Befüllkupplung im Freien - Gewebetank im Heizraum:

Ist der Gewebetank gemeinsam mit dem Heizkessel im Heizraum aufgestellt, ist die Lüftung ja ohnehin durch die (gesetzlich vorgeschriebene) Be- und Entlüftungsöffnung des Heizraumes gegeben

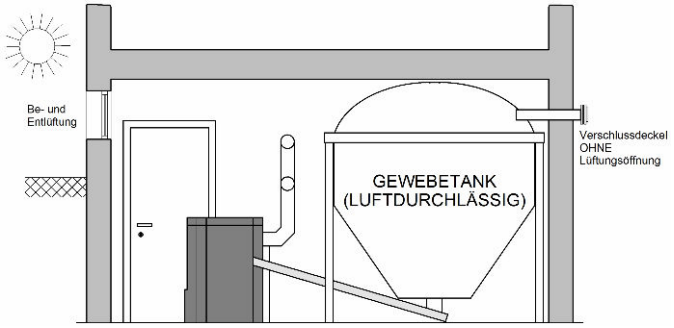

Anbringung eines Hinweisschildes an der Tür des Aufstellungsraums:

Allen Anweisungen des Hinweisschildes ist unbedingt Folge zu leisten. Auf der Zugangstür zum Aufstellungsraum muss das mitgelieferte Hinweisschild angebracht sein. Sie werden auch vom DEPV/Pro Pellets Austria kostenlos zur Verfügung gestellt. Deutschland: *Deutsche Energieholz- und Pellet-Verband e. V.* — Österreich: *ProPellets*

Prüfung:

Im Zuge der Inbetriebnahme muss geprüft werden, ob die Lüftungsöffnungen im Aufstellungsraum ausgeführt wurde. Die Anbringung des Warnhinweisschildes ist ebenfalls im Zuge der Inbetriebnahme zu prüfen.

3.4 Brandschutz

Die Brandschutzanforderungen an den Aufstellungsraum eines Flexilo Gewebetanks sind länderspezifisch. Es sind immer die aktuell gültigen Bestimmungen des jeweiligen Landes einzuhalten. Die baulichen Ausführungen müssen bereits vor der Inbetriebnahme den jeweiligen Brandschutzrichtlinien entsprechen.

*In Deutschland sind die Brandschutzanforderungen an Pelletlager in den Feuerungsverordnungen der Bundesländer definiert. In den meisten Bundesländern gelten Brandschutzanforderung für Lagerräume ab einer Lagermenge über 10.000 Liter (ca. 6,5 t Pellets) sowie für Heizräume mit Pelletkesseln über 50kW.

4 Übersicht der Varianten

Flexilo	Flexilo Compact
Diese Lagerlösungen sind auf ÖkoFEN Pelletshiezungen abgestimmt. Der Tank besteht aus einem Polyestergewebe mit eingewebten Metallfäden. Das hochwertige Gewebe ist staubdicht, luftdurchlässig und dauerhaft antistatisch. Schnell und einfach zu montieren, gibt es Flexilo- Gewebetanks in Größen ab 450 kg (Handbefüllung) bis zu 12 Tonnen mit Schneckenaustragung oder Vakuumsaugsystem.	Die innovative Weiterentwicklung des Flexilo Gewebetanks. Ein Funktionskonzept mit Zugfedern erlaubt um bis zu 60% mehr Füllvolumen bei gleicher Größe. Dank integrierter Förderschnecke und elastischem Schrägboden ist die jeweils vollständige Entleerung garantiert. Der Flexilo Compact ermöglicht durch seine intelligente Konstruktion eine optimale Raumnutzung sowohl bei hohen, als auch bei niedrigen Räumen. Selbst bei Deckenhöhen von nur zwei Metern ist die Lagerung großer Pelletsmengen leicht möglich.

4.1 Flexilo

Der Tank besteht aus hochwertigem Polyestergewebe, ist staubdicht, aber luftdurchlässig, dauerhaft antistatisch und einfach in der Montage. ÖkoFEN Gewebetanks sind nur in Verbindung mit einer Kesselanlage erhältlich.

4.2 Flexilo Compact

Der Gewebetank mit Zugfedern Flexilo Compact ermöglicht die maximale Raumnutzung. Der Tank besteht aus hochwertigem Polyestergewebe, ist staubdicht, aber luftdurchlässig, dauerhaft antistatisch und einfach in der Montage. Das Gewebe liegt auf dem Boden auf. Eine Austragungsschnecke dient als Entnahmeeinheit. Die seitliche Aufhängung an Federn ermöglicht die Entleerung zur Gänze. ÖkoFEN Gewebetanks sind nur in Verbindung mit einer Kesselanlage erhältlich.

Unser Montagevideo Flexilo Compact können Sie sich bei *YouTube* ansehen.

Aufstellungsvarianten - Raumhöhe

Variante 1	Variante 2	Variante 2 und Steher bis 15cm kürzen!
Raumhöhe 240 – 215cm	Raumhöhe 215 – 200cm	Raumhöhe 200 – 185cm
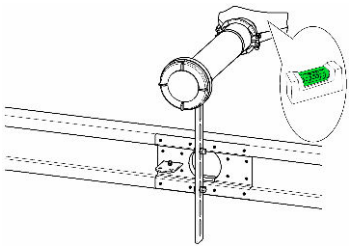	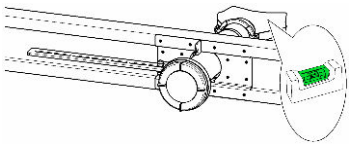	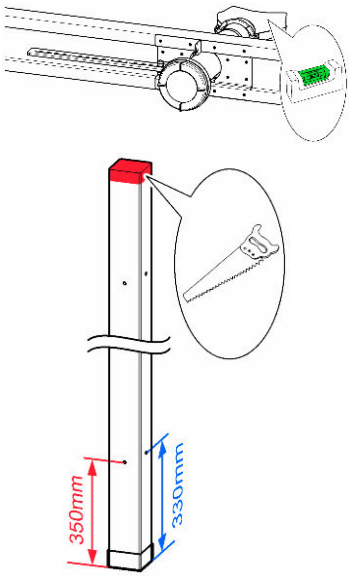

Bei Raumhöhe von weniger als 200cm erfolgt keine vollständige Entleerung. Ca. 15–30% der Befüllmenge wird nicht automatisch entleert. Je geringer die Raumhöhe, desto höher ist die im Tank verbleibende Restmenge. Das muss bei der Auswahl der Tankgröße berücksichtigt werden.

4.3 Flexilo Outdoor Außentank

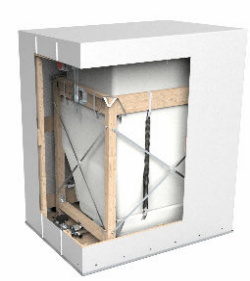

Mehr Platz im Keller mit dem Außentank

Der Flexilo Outdoor Außentank ermöglicht eine ganzjährige Pelletsbevorratung im Freien und löst so Platzprobleme bei der Pelletslagerung spielend.

Innen lagert ein Flexilo Gewebetank Pellets platzsparend, vor Feuchtigkeit geschützt und zugleich kostengünstig.

Außen schützt eine wasserdichte und UV-beständige Folie die gesamte Konstruktion. Der Bausatz kommt inklusive Bodenplatte und wahlweise auch mit einer Blechfassade für eine noch schönere Optik.

Vorteile des ÖkoFEN Gewebetanks zur Außenaufstellung:

Mehr Platz im Gebäude	Wasserdicht & UV-beständig	Einfacher Aufbau ohne Fundament	Schnelle Montage

- Kein Raumverlust im Gebäude
- Kein Fundament notwendig (nur 10 cm Schotteruntergrund notwendig)
- Stabile Konstruktion
- Einfacher Aufbau
- Wasserdicht
- Temperatur-, Witterungs- & UV-beständig
- Baugenehmigung nur in Ausnahmefällen notwendig

Gesamtmontagezeit: 5 - 7 h

Die Gesamtmontagezeit des Pellet Außentanks, bei 2 Personen, beträgt 5-7 Stunden. Mit einer Metall- oder Holz-Außenverkleidung dementsprechend etwas länger.

Lieferumfang des Gewebetanks zur Außenaufstellung

Der Bausatz umfasst:
- Gewebetank Flexilo Compact
  - KGT1814 - Fassungsvermögen 2,7-3,3 t
  - KGT2620 - Fassungsvermögen 5,5-7,0 t
- Stabile Metall Bodenplatte
- Holzrahmenkonsruktion
- Wasserdichte und UV-beständige Folie mit Reißverschlüssen
- Befestigungsteile (Befestigungsösen, Anschlussflansch, etc.).

Der Pellet Außentank wird als Bausatz zu Ihnen nach Hause geliefert.

Außenabmessungen des Außentanks

Die Außenabmessungen betragen L x B x H:
- 225 cm x 161 cm x 265 cm (KGT1814)
- 305 cm x 235 cm x 265 cm (KGT2620)

Welche vorbereitenden Arbeiten sind für die Aufstellung eines Außentanks nötig?

- Die Aufstellfläche (+30 cm Traufenstreifen je Seite) muss mit mindestens 10 cm Schotter plan und waagrecht abgezogen werden.

- Benötigte Schotterfläche:
  - 290 cm x 220 cm (KGT1814)
  - 365 cm x 295 cm (KGT2620)

- Für die Pelletstransportschläuche wird eine Wanddurchführung zum Heizraum sowie ein durchgehender UV-Schutz benötigt (z.B. HT-Rohr).

- Zusätzliche Empfehlung bei Vorbereitungsarbeiten: 7/9 Stk. Betonplatten 40 x 40 x 4 cm erleichtern den Aufbau.

Flexible Aufstellung des Gewebetanks durch unser Vakuumsaugsystem

Das Vakuumsaugsystem ermöglicht eine flexible Aufstellung von Kessel und Pelletlager. Die Pellets gelangen zuverlässig vom Pellettank zur Heizanlage. Der Flexilo Gewebetank kann sowohl im Heizraum, als auch in einem anderen Raum in größerem Abstand (max. 20 m) zum Kessel oder außerhalb des Gebäudes platziert werden.

Beispiele der Aufstellung des Außentanks

Standardausführung mit Abdeckfolie - Do-It-Yourself-ready	Beispiel: Do-it-Yourself Trapezblech-Fassade	Beispiel: Do-it-Yourself Holz-Fassade

4.3.1 Allgemein

Vorbereitungsarbeiten

1. Wo und wie werden am Haus die Saugleitungen, die Stromversorgung für Motor (5 x 1,5 mm^2) und die Erdung (min. 6 mm^2) in das Haus geführt?

2. Wahl der passenden Leitungsverlegung ober- oder unterirdisch sowie Wanddurchführung inkl. Wasserdichtheit beachten.
   - Die Leitungen müssen in einem Schutzrohr mindestens Ø DN160 oberirdisch
   - oder mindestens Ø DN200 unterirdisch geführt werden.

3. Verwenden Sie nur Bögen mit 45° um ein leichtes Einziehen der Schläuche zu ermöglichen.

Für den Flexilo Outdoor Außentank ist ein befestigter Untergrund und ein mindestens 10 cm hoher Schotteruntergrund notwendig. Zusätzliche Betonplatten erleichtern den Aufbau des Tanks und verbessern die Standfestigkeit zusätzlich.

ACHTUNG

Stauwasser muss unbedingt vermieden werden!

Wird eine unterirdische Verlegung der Saugschläuche gewählt, so muss das Schutzrohr mindestens 5 cm über der Bodeninnenkante des Außentanks liegen. Das Schutzrohr sollte links oder rechts im Motorbereich des Tanks herausragen. Die Bodenplatte ist in diesem Bereich ausreichend auszunehmen.

ACHTUNG

Je nach Gegebenheiten vor Ort sollte der Abstand zur Hausmauer 30 - 50 cm betragen.

► Beachten Sie die länderspezifischen Vorschriften.

⚠VORSICHT

Der Tank muss bei der Montage vor Wettereinflüssen geschützt werden!

Vollständige witterungsbeständig besteht erst wenn die Folie vollständig geschlossen am Tank montiert wurde.

Benötigtes Werkzeug

• Waaglatte 2 m • Maßband	• Bleistift • Stichsäge	• Bohrmaschine, Bit-Einsätze, Schrauben • Holzbohrer Ø 4 mm • Lochsägen ca. Ø 51 mm ± 1 mm und ca. Ø 30 mm ± 1 mm

4.3.1.1 Vorbereitungsarbeiten

Sichere Standortwahl

- Ebene Fläche, frei von Stauwasser
- Sicherheit gegen Abrutschen, Zugänglichkeit für Befüllungsvorgang
- Den Boden mindestens 10 cm abgraben, verdichten und schottern.

- Empfehlung:
  - 7 (KGT1814) | 9 (KGT2620) Stück Waschbetonplatten (40x40x4 cm) in der Waage ausrichten.

Ober- oder unterirdische Verlegung der Saugschläuche

ACHTUNG

Leitungslänge darf maximal 20 m pro Schlauch betragen.

Variante 1 unterirdische Leitungsführung

- Verlegen Sie bei unterirdischer Leitungsführung ein Schutzrohr mit mindestens Ø DN200 und Bögen mit max. 45°.

- Die Wanddurchführung mittels Rohrdurchführung und Futterrohr (ist in der Betonschalung vorzusehen) ausführen.

- Klären Sie die passende Durchführung bei einer Ziegelwand mit dem Baumeister oder einem Sachverständigen ab.

- Das Rohr sollte so weit aus dem Erdreich ragen, dass sich das Rohreende mindestens 5 cm über die Bodenoberkante befindet.

ACHTUNG

Bis der Tank vollständig aufgebaut wurde, muss das Rohrende verschlossen bleiben.

Variante 2 oberirdische Leitungsführung

- Verlegen Sie bei oberirdischer Leitungsführung ein Schutzrohr mit mindestens Ø DN160 und Bögen mit max. 45°.
- Die Wanddurchführung mittels Rohrdurchführung und Futterrohr (ist in der Betonschalung vorzusehen) ausführen.
- Klären Sie die passende Durchführung bei einer Ziegelwand mit dem Baumeister oder einem Sachverständigen ab.
- Bringen Sie den Wandhalter DN160 (Zubehör) an der Außenseite an und legen Sie das Schutzrohr mit 45° Bögen bis zum Außentank.
- Am Tank befindet sich ein Einführungsstutzen, an dem die Schläuche sowie der Adapter für das Schutzrohr montiert werden können.

Erdung/Potenzialausgleich

- Erdung des Befüllstutzens:

Beachten Sie die länderspezifischen Vorschriften.

KGT1814

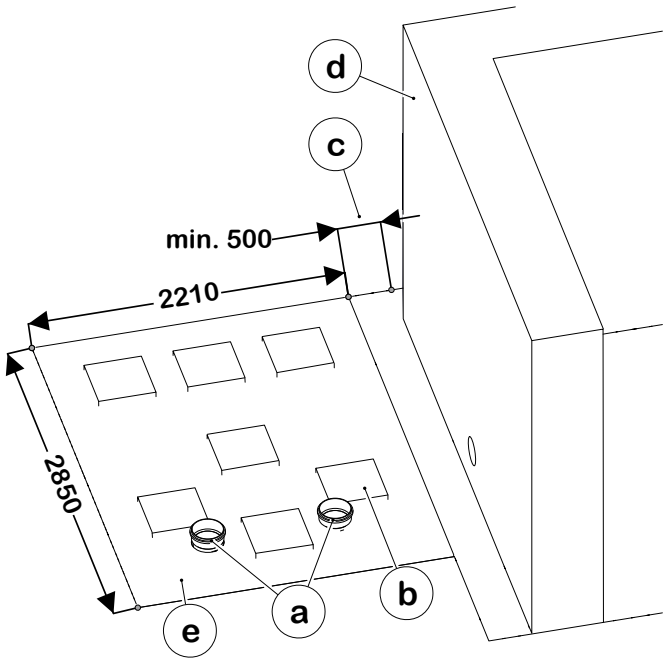

a) Unterirdisches Rohr - Ø 200
   - Das unterirdische Rohr kann links **oder** rechts von der mittleren Waschbetonplatte an der Vorderseite des Gewebetanks platziert werden!

b) Waschbetonplatten
c) Abstand zur Hausmauer
d) Hausmauer
e) Aushub (2850 x 2210 x 100 mm)

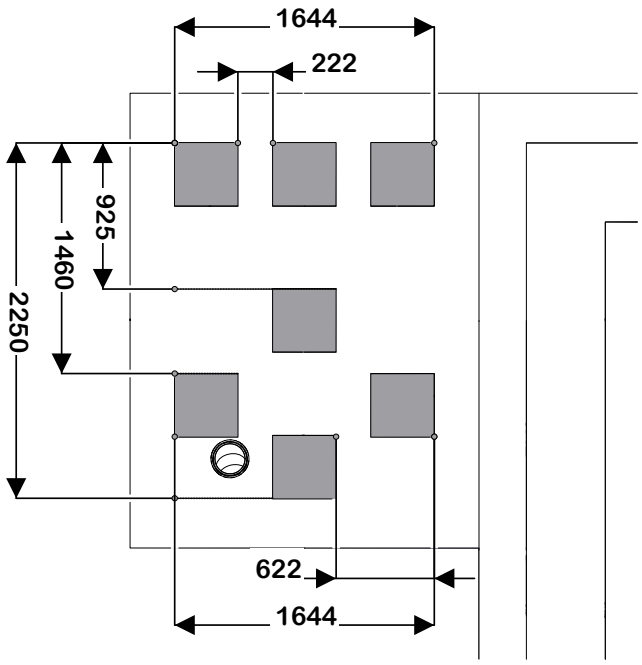

Angaben in mm

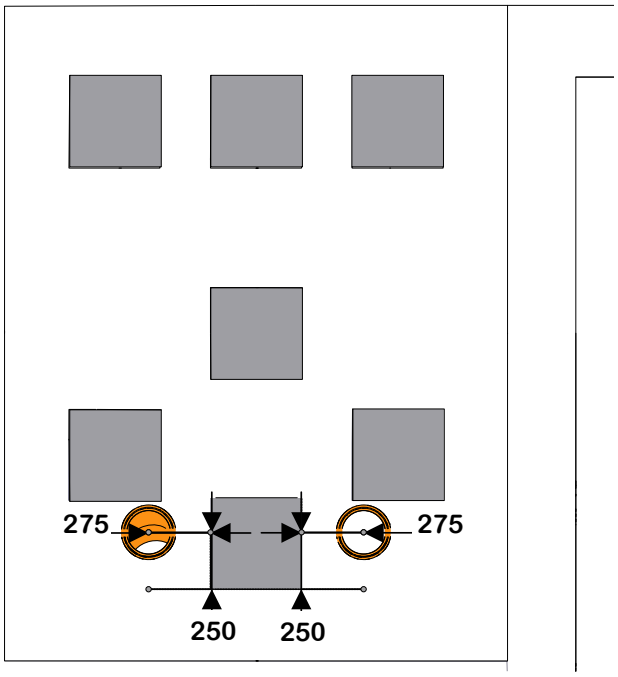

Angaben in mm - ≈

KGT2620

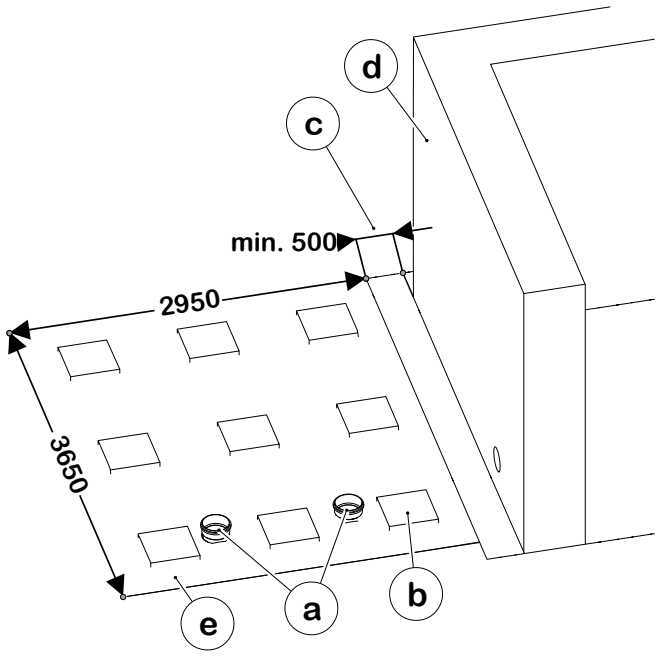

a) Unterirdisches Rohr - Ø 200
   - Das unterirdische Rohr kann links oder rechts von der mittleren Waschbetonplatte an der Vorderseite des Gewebetanks platziert werden!

b) Waschbetonplatten
c) Abstand zur Hausmauer
d) Hausmauer
e) Aushub (3650 x 2950 x 100 mm)

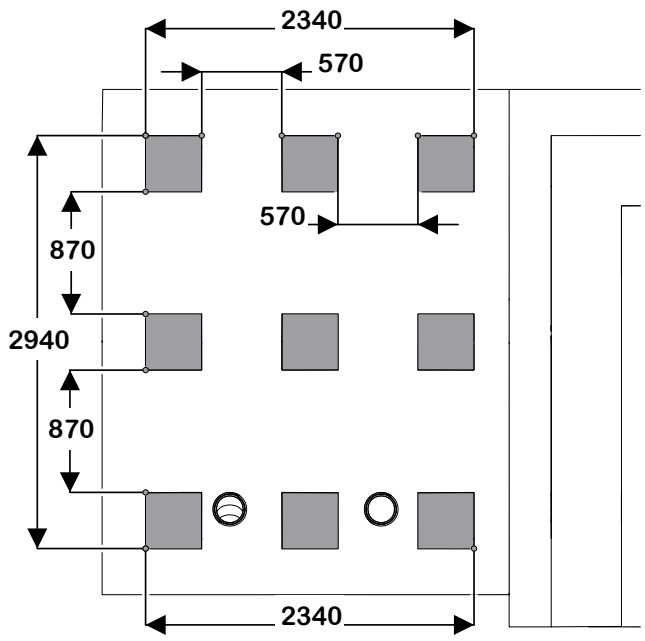

Angaben in mm

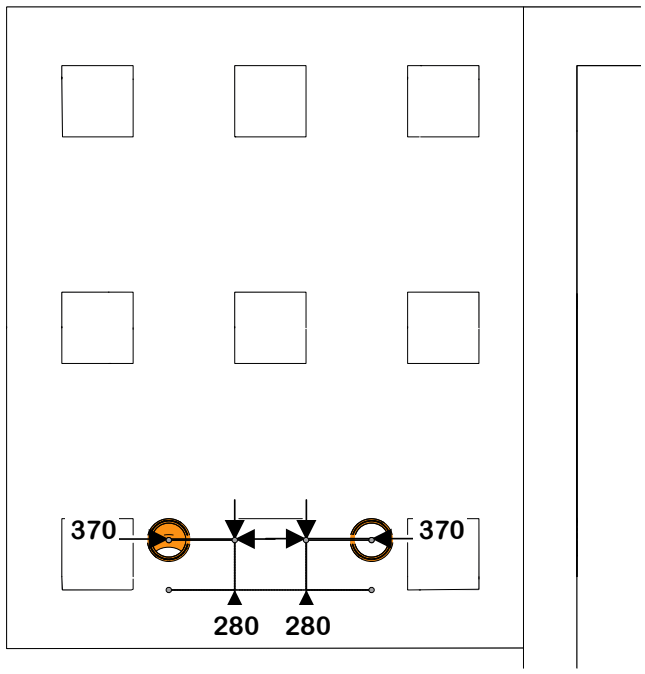

Angaben in mm - ≈

5 Pellets Saugsystem

5.1 Montage des Vakuumsystems

Die Pellets- und Luftleitung bestehen aus einem flexiblen Spiralschlauch aus Kunststoff. Eine in den Spiralschlauch eingearbeitete Kupferlitze verhindert die statische Aufladung des Spiralschlauchs.

Um Schäden am Spiralschlauch zu vermeiden, müssen Sie folgende Montagerichtlinien einhalten:

Biegeradius	Machen Sie so wenig Kurven wie möglich! Der Biegeradius darf nicht kleiner als 300mm sein.
Steigung	Max Höhenunterschied = 6m Beachten Sie: Nach einem Höhenunterschied von 3m muss der Spiralschlauch mind. 1m waagrecht geführt sein.
Anprallschutz	Der Spiralschlauch darf maximal 4 Meter exakt gerade montiert werden. Kleine Biegungen, insbesondere vor Kurven, mindern den Verschleiß des Spiralschlauches.
Montage im Erdreich und Durchbrüchen	Bei der Verlegung im Erdreich und Durchbrüchen muss die Verlegung in einem Abflussrohr mit mindestens 100mm Durchmesser pro Spiralschlauch erfolgen. Dieses Rohr muss dicht sein und darf keine größeren Bogen als 15° machen.
Belastung	Das gesamte System muss dicht sein. Alle Anschlussstellen müssen mit Schlauchklemmen gesichert sein.
Potentialausgleich	Die Kupferlitze im Spiralschlauch verhindert die statische Aufladung. Die Kupferlitze muss daher an jedem Ende an ein Erdungskabel angeschlossen sein.
Brandschutz	Bei einem Mauerdurchbruch zum Heizraum oder durch einen Brandschutzabschnitt müssen die Luft- und die Pelletsleitung durch eine Brandschutzmanschette oder durch einen Brandschutzabschnitt geführt sein.
Kreuzungen	Das Kreuzen der Luft- und der Pelletsleitung ist zu vermeiden.
Schlauchlänge	Halten Sie die Spiralschläuche so kurz wie möglich. Max. Schlauchlänge je Schlauch =20m.
Kondensatbildung	Sollte das Pelletslagersystem an einem anderen Ort als der Pelletskessel stehen und es aufgrund von Temperaturunterschieden zu Kondensatbildung in den Spiralschläuchen kommen, empfehlen wir, die Spiralschläuche im kälteren Bereich zu isolieren.

Montagevorgang

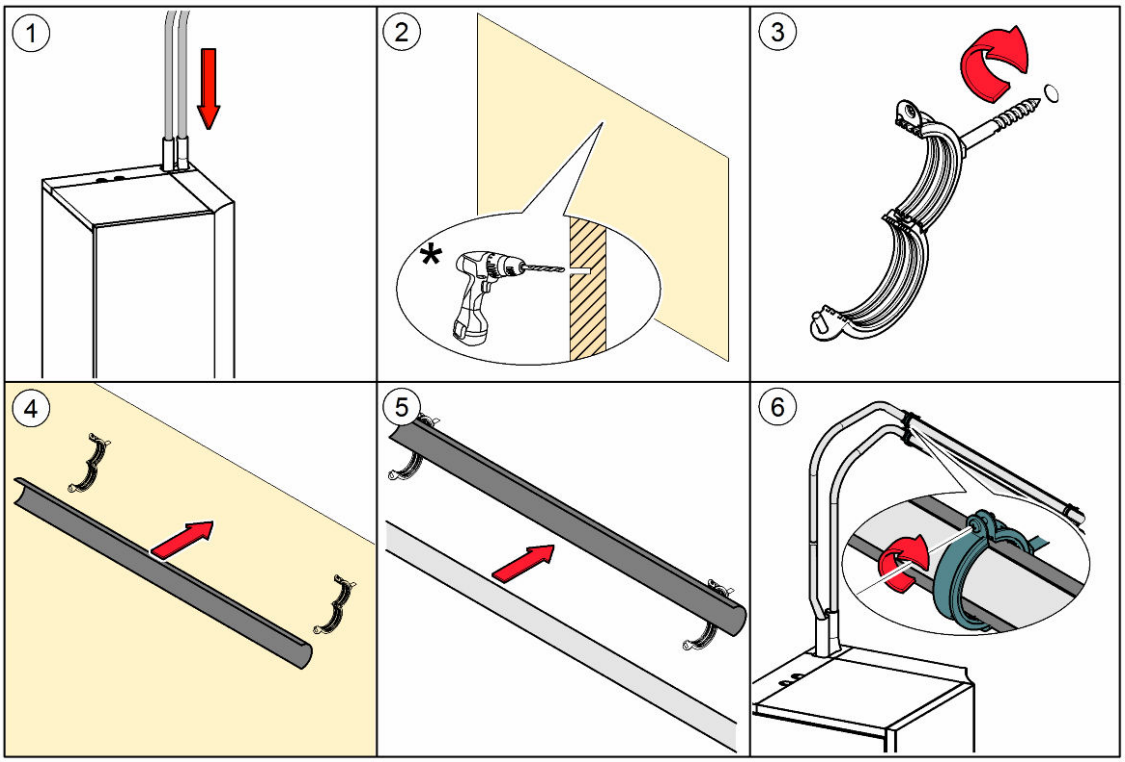

*Beachten Sie die vorgegebenen Abstände!

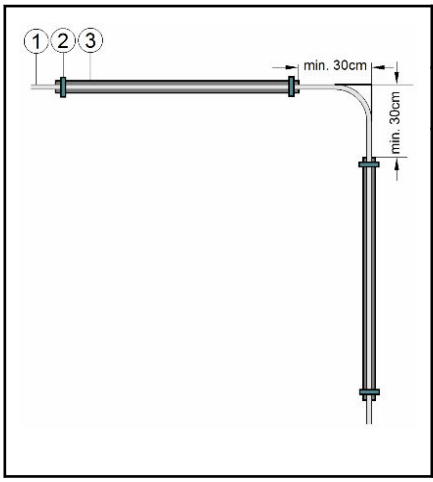

1	Schlauch
2	Schelle
3	Tragschale

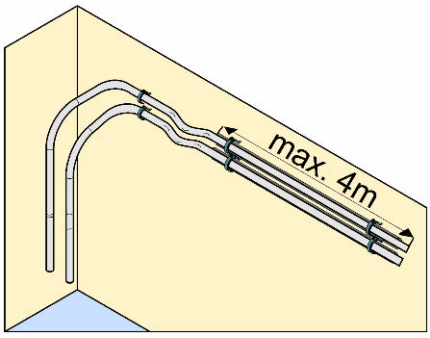

Beachten Sie:
Anprallschutz durch Verwirbelung der Pellets

5.2 Montage des Befüllsystems

Das Befüllsystem ist bei allen Gewebetank Typen gleich. Es besteht aus Befülldüse mit Halterung und Kupplung mit Blinddeckel.

Montage der Befülldüse

Je nach Gewebetank Typ und Lage des Befüllanschlusses werden eine oder zwei Befülldüsen montiert.

Standardgewebetank

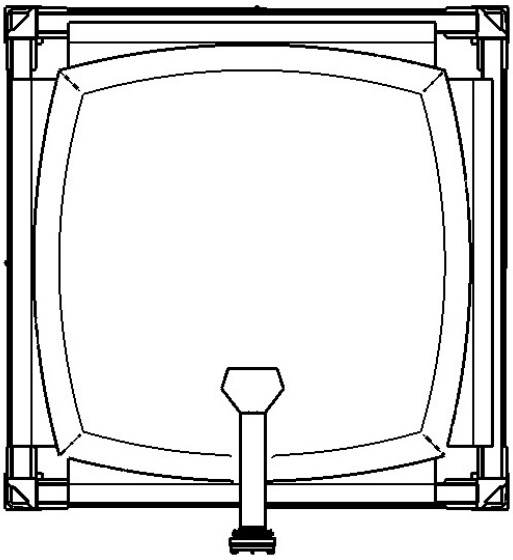

Sie erreichen durch die Höheneinstellung der Befülldüse einen optimalen Befüllgrad des Gewebetanks. Die Befülldüse heben Sie bis ca. 5cm zur Unterkante Decke Aufstellungsraum. Die Halterung der Befülldüse darf jedoch maximal bis zur Unterkante des Querträgers Gewebetank gehoben werden.

ACHTUNG

Beschädigung des Gewebes

Gültig für alle Schraubverbindungen: Der Schraubenkopf muss an der Innenseite, die Mutter mit Beilagscheibe an der Außenseite des Gewebetanks montiert sein.

Flexilo Standard

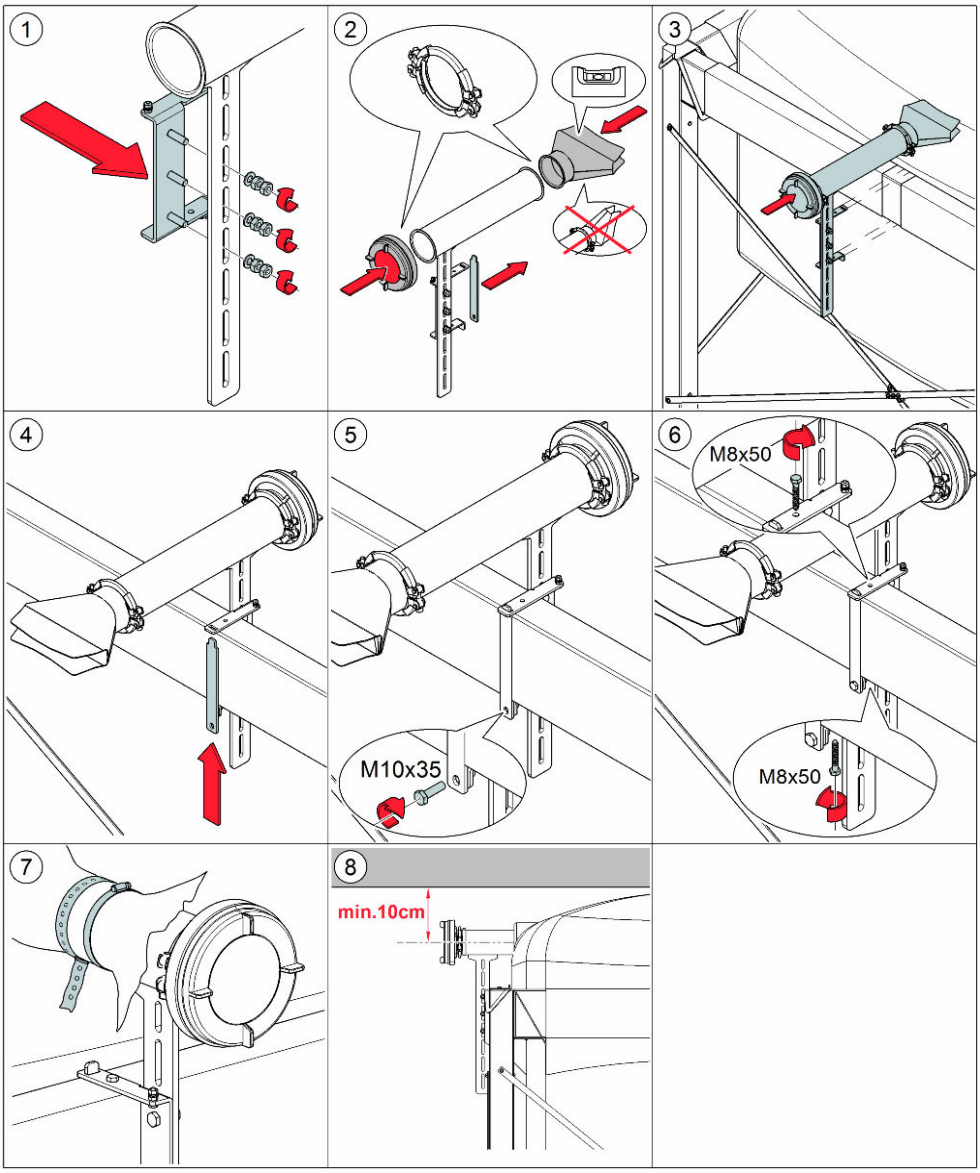

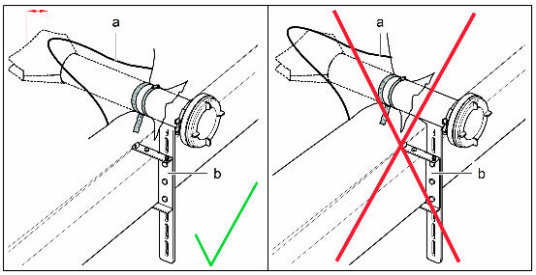

a - Naht der Befüllöffnung
b - Stütze der Befülldüse

ACHTUNG

Reißen des Gewebetanks

Die Fixierung der Gewebetanköffnung muss so nahe wie möglich an der Stütze der Befülldüse erfolgen. Die Naht der Befüllöffnung darf nicht über die Befülldüse hängen.

Montage eines weiterführenden Befüllsystems

In Fällen, wo die Befüllkupplung zum Befüllen nicht zugänglich ist, müssen weiterführende Bögen und Rohre mit Verbindungsschellen aneinander gereiht werden, bis abschließend eine von außen zugängliche Befüllkupplung montiert werden kann.

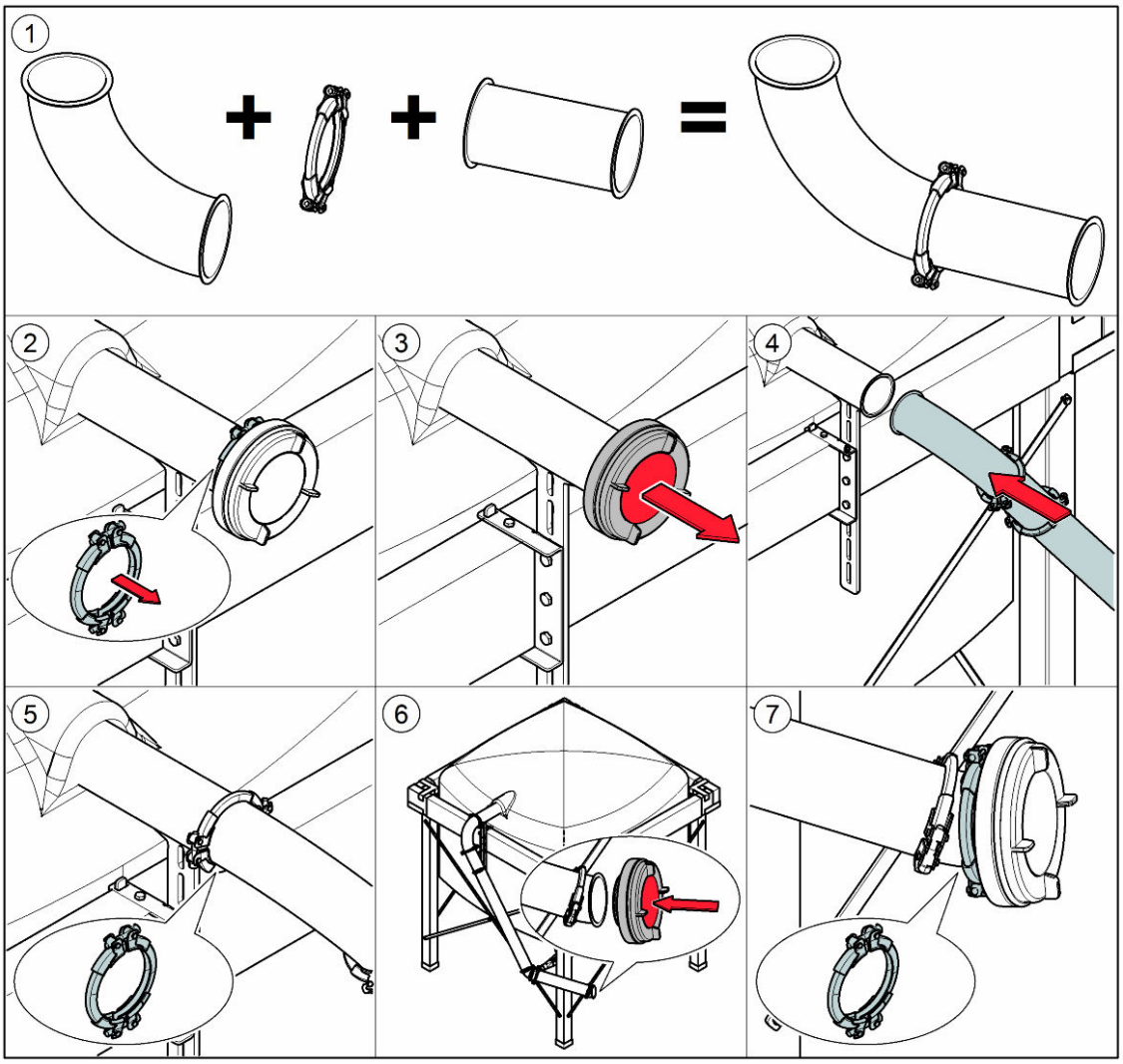

⚠ GEFAHR

Stromschlag

Achten Sie auf eine saubere Verbindung der metalischen Bauteile, damit die Erdung der gesamten Befüllleitung gewährleistet ist.

Erdung des Gewebetanks

Die Befüllkupplung muss geerdet sein. Die Halterung der Befülldüse ist mit einem Anschluss für die Erdung ausgestattet.

Flexilo Standard
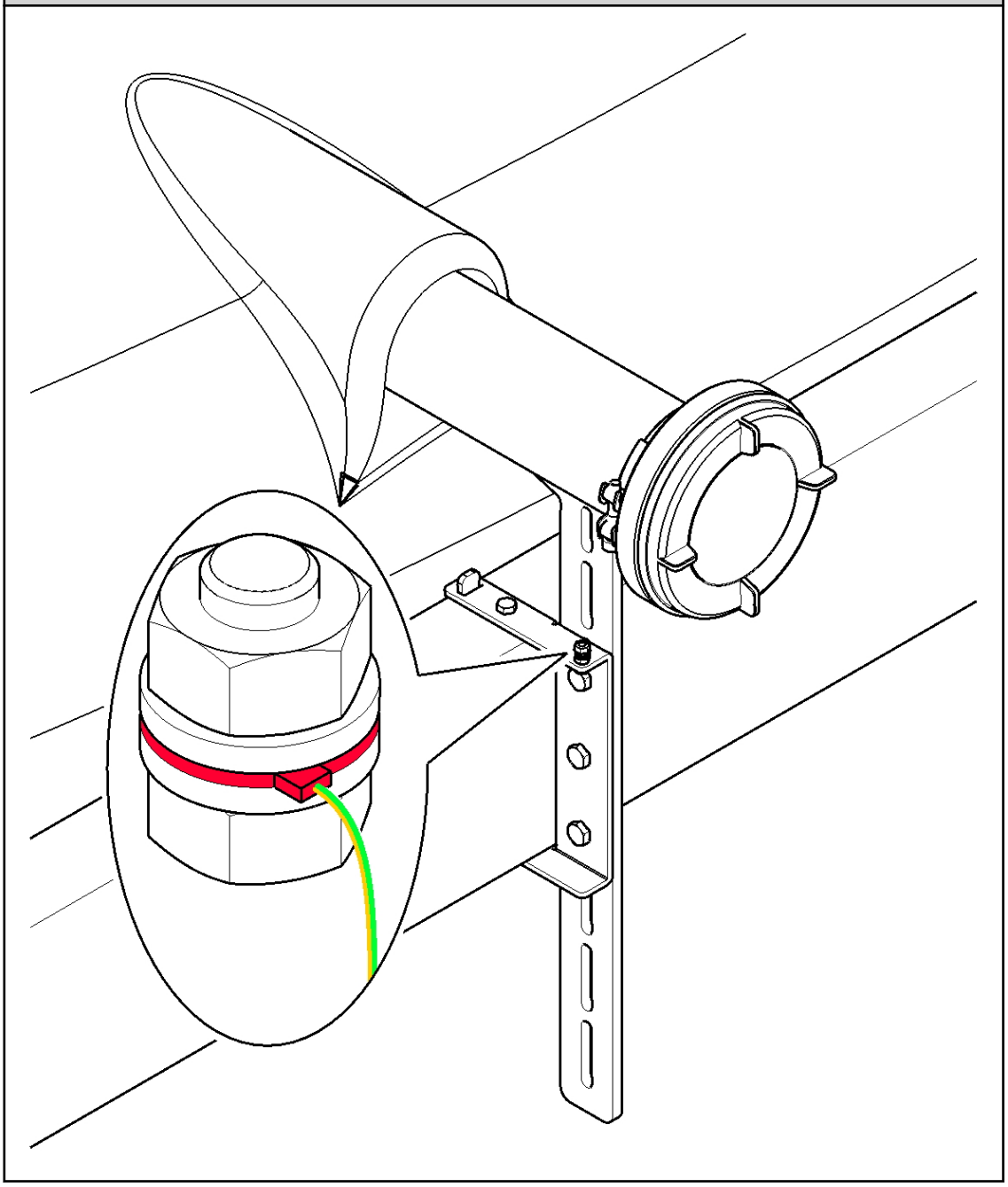

Montage des Hinweisschildes

Befestigen Sie das Hinweisschild sichtbar an der Befüllkupplung.

BRINGEN SIE DIESES HINWEISSCHILD AM GEWEBETANK AN!

Hersteller: ÖkoFEN Forschungs- & Entwicklungs Ges.m.b.H.
Gewerbepark 1
4133 Niederkappel

Type: Flexilo Gewebetank für Pelletslagerung

Belüften Sie den Aufstellungsraum des Gewebetanks **vor dem Betreten** ausreichend.

Verweilen unter und in unmittelbarer Nähe des Gewebetanks ist verboten.

Lagerung jeglicher Materialen unter oder in unmittelbarer Nähe des Gewebetanks ist verboten.

Keine Veränderungen der Befüllvorrichtung durchführen.

BEFÜLLEN DES GEWEBETANKS:

1. **Schalten Sie die Pelletsheizanlage ab**
2. **Überschreiten Sie nicht die maximale Befüllmenge**
3. **Kein Absaugen der Einblasluft notwendig.** Die Einblasluft entweicht durch das Gewebe des Tanks und muss über eine **Raumöffnung ins Freie** entweichen können!
4. **Maximaler Befülldruck: 1,5 bar.** Ist die Befüllleitung kürzer als 5m: max. Einblasdruck 0,5 bar
5. **Bringen Sie die Schlauchkupplung sachgerecht mittels 2 Kupplungsschlüsseln an**
6. **Blasen Sie den Gewebetank 1 min mit Befüllluft** (max. 1,5 bar) **auf**
7. **Befüllen Sie den Gewebetank**
8. **Gewebetank mit 2 Befüllkupplungen:**
   1. Befüllen Sie über die Kupplung 1 bis zur Höhe der **Tragholme** (Kupplung 2 geschlossen!)
   2. Befüllen Sie über die Kupplung 2 bis zum Maximum (Kupplung 1 geschlossen!)
   3. Befüllen Sie über die Kupplung 1 bis zum Maximum (Kupplung 2 geschlossen!)

PE489DE

6 Auszug-Richtlinien und Normen

Bauliche Ausführung des Heizraum, Brandschutz, Lagerung und sonstige Bestimmungen

AT

- Länderspezifisches Baurecht mit voneinander abweichenden Vorschriften und Regelungen
- TRVB H 118 (Technische Richtlinien für vorbeugenden Brandschutz)
- ÖNORM M-7137 Pelletslagerung beim Endverbraucher
- ÖNORM H 5170 Heizungsanlagen- Bau und brandschutztechnische Anforderungen

DE

- Länderspezifisches Baurecht mit voneinander abweichenden Vorschriften und Regelungen
- Landes-Feuerungsverordnung FeuVO

Statik

Der Statische Nachweis (Mauern, Decken, etc.) ist vom Auftraggeber zu erbringen und fällt nicht in die Verantwortung des Kessellieferanten.

Schallschutz

DIN 4109 - Schallschutz im Hochbau; Beachten Sie die gebäudespezifischen Anforderungen an den Schallschutz.

7 FAQ

1. Wie groß darf die maximale Entfernung vom Gewebetank zum Pelletskessel sein?

   a) Bei Vakuumsaugausführung (Typ Flexilo und Flexilo Compact) muss der Aufstellplatz so gewählt werden, dass die maximale Länge der Pellets– bzw. Luftleitung 20 m nicht überschreitet.

2. Welche Möglichkeiten habe ich und was sind die Auswirkungen, wenn ich beim Einbau des Flexilo Compact Gewebetankes die Raumhöhe von 215 cm unterschreite?

   a) Bei Raumhöhen von 2,00 – 2,15 m genügt es die Montage der Befülleinheit nach der Montageanleitung (Platzierung durch die Öffnung des vorderen Querbalkens) durchzuführen

   b) Bei Raumhöhen von 1.85 – 2.00m müssen zusätzlich zu Punkt a) die vier Steher gekürzt werden. Bei dieser Raumhöhe muss auch beachtet werden, dass eine gewisse Restmenge im Tank verbleibt und dies bei der Auswahl der Tankgröße berücksichtigt werden muss.

   In beiden Fällen reduziert sich das Fassungsvermögen. Die Lagermengen entnehmen Sie der Tabelle im Kapitel Raumgröße.

3. Darf der Tankraum (Aufstellungsraum von Flexilo und Flexilo Compact) feucht sein?

   Der Tankraum darf über feuchte Wände und Untergründe verfügen. Jedoch müssen die Abstände zu den Wänden das geforderte Minimum von 7 cm aufweisen.

4. Dürfen die Pellematic und der Flexilo bzw. Flexilo Compact Gewebetank in einem Raum stehen?

   Beachten sie diesbezüglich die länderspezifischen Vorschriften. In Österreich und in Deutschland ist diese
   Aufstellung bis zu einer gewissen Leistungsgröße meist möglich.

5. Kann ich den Flexilo bzw. Flexilo Compact Gewebetank außerhalb von Gebäuden aufstellen?

   Sie können einen ÖkoFEN Gewebetank auch außerhalb des Gebäudes aufstellen. Dazu muss der Tank nur mit einer Dach- und Seitenverkleidung vor Wind und Wetter geschützt werden. Siehe Kapitel Aussenaufstellung Flexilo Gewebetank. Den Transport der Pellets zum Heizkessel übernimmt das Vakuumsaugsystem. Für den Flexilo Compact gibt es für diesen Fall eine eigene Antriebseinheit.

6. Muss der Gewebetank im gleichen Geschoß wie die Pelletsheizung aufgestellt werden?

   Der Gewebetank kann sowohl in einem Obergeschoß als auch einem Untergeschoß aufgestellt werden. Für den Transport der Pellets wird eine Vakuumsaugausführung (Untergeschoß) als auch eine Schneckenentnahme (Obergeschoß) eingeplant.

7. Wie groß ist die Punktbelastung der Steher bei einem Flexilo bzw. Flexilo Compact Gewebetank?

   a) Flexilo Gewebetank: 100% der Maximalbefüllmenge (siehe Kapitel Raumgröße

   b) Flexilo Compact Gewebetank: 85 % der Maximalbefüllmenge (siehe Kapitel Raumgröße

8. Darf man die Steher bei einem Gewebetank verlängern oder verkürzen?

   a) Flexilo Gewebetank: Eine Verlängerung bzw. Kürzung der Steher ist nicht möglich, jedoch können im Bedarfsfall (eventuell Hochwassergebiet) längere Steher eingeplant werden.

   b) b) Flexilo Compact Gewebetank: Eine Verlängerung ist nicht möglich. Eine Verkürzung ist bei Raumhöhen von 1.85 – 2.00m möglich (siehe Montageanleitung)

9. Auf welcher Seite ist die Austragung (T-Stück mit Austragungsmotor) bei einem Flexilo Compact Gewebetank?

   Die Aufstellung des Gewebetankes mit der Position der Austragung ist frei wählbar. Bei der Aufstellung muss jedoch darauf geachtet werden, dass die Befüllung des Gewebetankes immer auf der Seite der Notbefüllung (langer Reißverschlusses) und damit gegenüber der Prallmatte (befindet sich innerhalb des Tanks) durchgeführt wird.

10. Gibt es eine technische Lösung, die den Füllstand des Gewebetankes überwacht?

    Mittels Einbau eines kapazitiven Fühlers kann das Vorhandensein von Pellets an einem frei wählbarem Punkt im Gewebetank gemessen werden. Mittels Teleskoprohr kann dabei bei der Montage die Position des Sensors eingestellt werden.

11. Ist eine Wartung der ÖkoFEN Gewebetanks erforderlich?

    Eine Wartung der Gewebetanks ist bei ordnungsgemäßer Befüllung und Verwendung von Pellets gemäß ENplus-A1 nicht erforderlich. Die Austragungsschnecke sorgt für eine Entleerung inklusive der Feinanteile, weshalb eine regelmäßige Reinigung ebenfalls nicht erforderlich ist.

ÖKOFEN